HL

SIPHONS ABLÄUFE

HL Sifoni

6. Perilice rublja

6

HL Sifoni za perilice rublja – Proizvodi – Pregled

Sifoni

Proizvod	HL400	HL404.1	HL4000.0/.1/.2	HL405	HL405E	HL405ECO
Oznaka	Standardni ugradbeni sifon za perilice rublja	Ugradbeni sifon za perilice rublja sa dozračnim ventilom	Ugradbeno kućište sa sifonskim jednostrukim ili dvostrukim priključkom za perilice i sušilice	Priključna kombinacija ugradbenog sifona za perilice rublja	Priključna kombinacija ugradbenog sifona za perilice rublja sa integriranom elektro utičnicom.	Priključna kombinacija ugradbenog sifona za perilice rublja
Funkcija	Za sifoniranje perilica rublja, perilica suđa itd. sa integriranim nepovratnim ventilom	Za sifoniranje perilica rublja, perilica za suđe itd., sa integriranim nepovratnim i dozračnim ventilom; za odvodne instalacijske priključke udaljene više od 4 metra od odvodne vertikale.	Za sifoniranje perilica rublja ili suđa, sa izmjenjivim sifonskim umetkom, po potrebi sa jednostrukim ili dvostrukim priključkom (npr. perilica rublja i sušilica)	Za sifoniranje perilica rublja, perilica za pranje suđa itd. sa integriranim priključkom vode	Za sifoniranje perilica rublja, perilica za pranje suđa itd. sa integriranim priključkom vode i ugradnom elektro utičnicom	Za sifoniranje perilica rublja, perilica za pranje suđa itd. sa pripremom za priključak dovoda vode

Osnovne informacije za projektiranje i izvođenje

Svaka perilica rublja koja je priključena na odvodnu instalaciju mora biti sifonirana. HL nudi niz različitih sifonskih kombinacija.

▲ Sifoniranje
Za razliku od klasičnog sifoniranja umivaonika i sudopera kod perilica rublja najčešće se koriste ugradbeni sifoni. Prednosti tog načina su: estetika i minimaliziranje zvuka prilikom protoka.

▲ Održavanje i čišćenje
Kod ugradbenih HL sifona po potrebi se može lako pristupiti sifonu preko otvora za čišćenje. Kod HL4000 serije sifonski umetak može se po potrebi izvaditi, očistiti i zamijeniti. Prozirna pozadina na umetku omogućuje lako vidljivu kontrolu funkcije sifona. Prilikom vađenja sifonskog umetka otvor odvodne cijevi ostaje slobodan te se može koristiti za kontrolu i čišćenje cijevnih instalacija.

▲ Brtvljenje
Upotreba O-Ring-brtve kod priključka između sifona i cijevnog priključka garantira vrhunsku nepropusnost i kada holender-matica nije čvrsto stegnuta. Ta činjenica je veoma važna zato što perilica prilikom ispuštanja vode proizvodi vibracije na crijevu te postoji mogućnost da se olabavi priključni spoj.

▲ Montaža
Zbog funkcionalnosti sifoni moraju biti ugrađeni u vertikalnom položaju. Tvornički montirana građevinska zaštita omogućava da otvor za čišćenje sifona u fazi ugradnje ostane čist. U slučaju da priključni navoj sifona iz bilo kojeg razloga ostane preduboko u zidu može se produžiti odgovarajućim nastavkom. Kod HL4000 serije, ugradnjom osnovnog ugradbenog kućišta HL4000.0 može se prilikom kompletiranja izabrati između jednostrukog ili dvostrukog priključka (HL4000.1 ili HL4000.2)

▲ Mogućnost kombiniranja
Zbog nedovoljne ventilacije kod dugih horizontalno odvodnih priključnih grana često dolazi do odsisavanja vode iz sifona. Opasnost u tim slučajevima može se jednostavno otkloniti ugradnjom sifona sa već integriranim dozračnim ventilom. Između ostalog HL zbog jednostavne montaže i iz estetskih razloga nudi priključne kombinacije sa integriranim dovodom i odvodom vode, kao i sa elektro utičnicom.

▲ Dvostruki priključak
Kod serije HL4000 postoji mogućnost odabira sifonskog umetka sa jednim ili dva priključka po želji vlasnika nekretnine. Dvostruki priključak omogućuje sa dvije neovisne sifonske komore najvišu protočnu sigurnost. S integriranim osiguračem povratnog toka dodatno je spriječen preljev otpadne vode iz jednog stroja u drugi.

Relevantni standardi
HRN EN 12056.....Gravitacijski odvodni sustavi u zgradama
DIN 19541.....Zatvarači neugodnih mirisa za posebne namjene

HL Sifoni za perilice rublja – Proizvodi – Pregled

Sifoni

HL406	HL406.2	HL406E	HL410	HL440
Priključna kombinacija ugradbenog sifona za perilice rublja	Priključna kombinacija ugradbenog sifona za perilice rublja	Ugradbena kombinacija sifona za perilice rublja sa elektro-utičnicom	Nazidni sifon za perilice rublja	Ugradbeni sifon za perilice rublja sa mehaničkom blokadom birisa
Za sifoniranje perilica rublja, perilica suđa itd. sa integriranim dovodom vode i slavinom sa nepovratnim ventilom i dozračnikom	Za sifoniranje perilica rublja, perilica suđa itd. sa integriranim dovodom vode i dvije slavine sa nepovratnim ventilom i dozračnikom	Za sifoniranje perilica rublja, perilica suđa itd. sa integriranim dovodom vode, slavinom sa nepovratnim ventilom, dozračnikom i elektro-utičnicom	Za sifoniranje perilica rublja, perilica suđa itd. za nazidnu montažu	Za sifoniranje perilica rublja, perilica suđa itd. Mala ugradna dubina!

Pribor

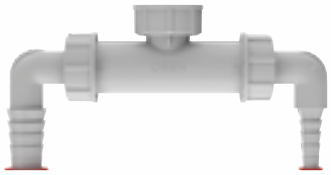

Proizvod	HL2, HL2.2	HL2.1	HL19	HL19.2	HL420	HL421
Oznaka	Dupli priključak sa nepovratnim osiguračima	Priključak perilice rublja sa nepovratnim osiguračem i dozračnim ventilom	Priključno koljeno	Priključno koljeno	Navojni produžetak	Navojni produžetak
Funkcija	Za spajanje dvije perilice rublja ili perilice rublja i sušilice rublja na jedan sifon. Treba koristiti samo kao rješenje za rješavanje problema.	Sprječava odsisavanje vode u odvodnom crijevu	Spojnica između sifona i odvodnog crijeva perilice	Spojnica između sifona i odvodnog crijeva perilice malog presjeka 8 - 13 mm	Za produljivanje navojnog priključka sifona	Za bezrubno produljivanje navojnog priključka sifona, za upotrebu samo ukoliko navojni priključak sifona još nije bio kraćen!

HL sifoni za perilice - Upute za ugradnju HL4000

1. Odrediti mjesto za ugradnju kućišta i pričvrstiti na zid, odnosno uštemati u zid.

2. Priključiti odvodnu cijev na kućište.

3. Privremenu građevinsku zaštitu odrezati nožem ravno sa zidom.

4. Izbor između jednostrukog (HL4000.1) ili dvostrukog (HL4000.2) sifonskog umetka.

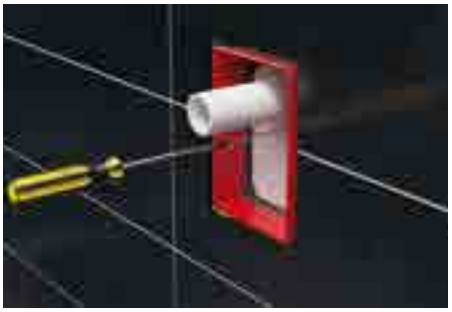

5. Ugraditi u kućište jednostruki sifonski umetak i pričvrstiti pomoću vijka.

6. Obilježiti dužinu od 3 cm na navoju, mjereno od zida odnosno pločice.

7. Odrezati na obilježenom mjestu.

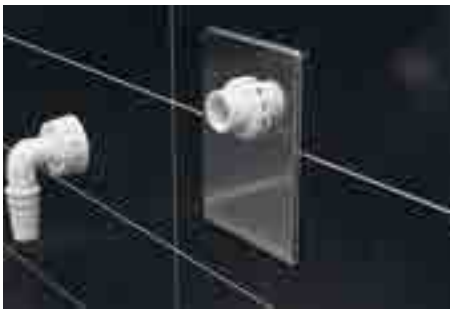

8. Postaviti Inox poklopac i pričvrstiti pomoću navojne matice. Nakon toga rukom naviti priključno koljeno na navoj.

9. Priključiti perilicu rublja.

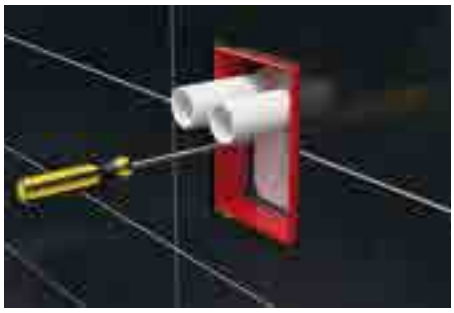

10. Ukoliko je potrebno postaviti dodatno još jednu perilicu ili sušilicu rublja, jednostruki umetak (HL4000.1) može se zamijeniti sa dvostrukim (HL4000.2)

11. Montirati Inox poklopac, navojne matice i priključna koljena.

12. Priključiti perilicu i sušilicu rublja.

HL Sifoni za perilice rublja – Proizvodi – Podaci

HL400 Ugradbeni sifon za perilice rublja

Podaci

Protok	0,38 l/s
Materijal	PE (Polietilen) / INOX
Priključak	1”
Izlaz	DN40/50
Standard	DIN 19541
Visina vodenog stupca u sifonu	50 mm
Preporučeno za	Ugradbeni sifon za perilice rublja
Dodatna informacija	sa INOX-poklopcem, građevinskom zaštitom, otvorom za čišćenje i nepovratnim osiguračem

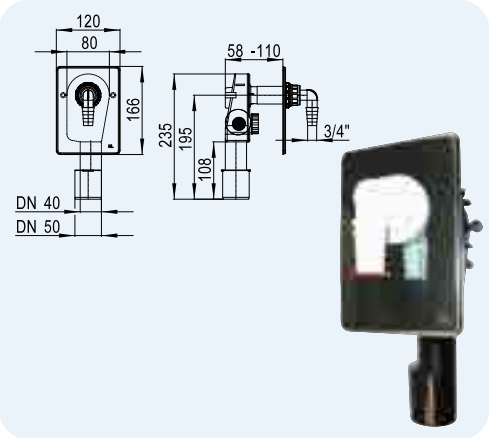

HL-br.	Dimenzija	Težina	EAN	Kom./Pak.
400	DN40/50	280 g	+504008	10

HL404 Ugradbeni sifon za perilice rublja sa mogućim priključkom dozračnog ventila

Podaci

Protok	0,38 l/s
Materijal	PE (Polietilen) / INOX
Priključak	1”
Izlaz	DN40/50
Standard	DIN 19541
Visina vodenog stupca u sifonu	50 mm
Preporučeno za	Ugradbeni sifon sa mogućim priključkom dozračnog ventila
Dodatna informacija	sa INOX-poklopcem, građevinskom zaštitom, otvorom za čišćenje i nepovratnim osiguračem

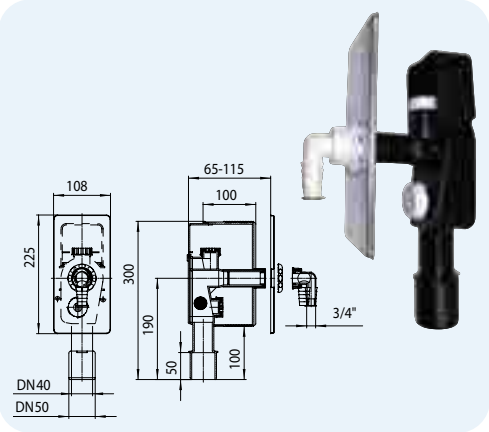

HL-br.	Dimenzija	Težina	EAN	Kom./Pak.
404	DN40/50	484 g	+504046	5

HL404.1 Ugradbeni sifon za perilice rublja sa integriranim dozračnim ventilom

Podaci

Protok	0,38 l/s
Materijal	PE (Polietilen) / INOX
Priključak	1”
Izlaz	DN40/50
Standard	DIN 19541
Visina vodenog stupca u sifonu	50 mm
Preporučeno za	Ugradbeni sifon sa integriranim dozračnim ventilom
Dodatna informacija	sa INOX-poklopcem, građevinskom zaštitom, otvorom za čišćenje i nepovratnim osiguračem

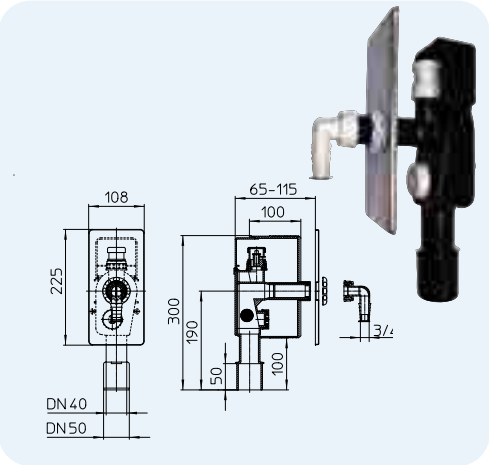

HL-br.	Dimenzija	Težina	EAN	Kom./Pak.
404.1	DN40/50	504 g	+504145	5

HL4000.0 Ugradbeno kućište za perilicu ili umivaonik

Podaci

Protok	Pogledaj HL4000.1 i HL4000.2 ispod
Materijal	PP
Izlaz	DN40/50
Standard	DIN 19541
Preporučeno za	U kombinaciji sa HL4000.1 za 1 perilicu rublja U kombinaciji sa HL4000.2 za 2 perilice rublja odnosno perilicu i sušilicu rublja
Dodatna informacija	Priprema za jednostruki ili dvostruki priključak za perilice rublja, često u kombinaciji perilica i sušilica rublja. Sa ugradnjom HL4000.0 može se izabrati montaža jednostrukog (HL4000.1) ili dvostrukog (HL4000.2) priključka prilikom kompletiranja. Dodatna prednost je pristup odvodnoj instalaciji kada se ukloni sifonski umetak. Pogledajte film o ugradnji na www.hl.at

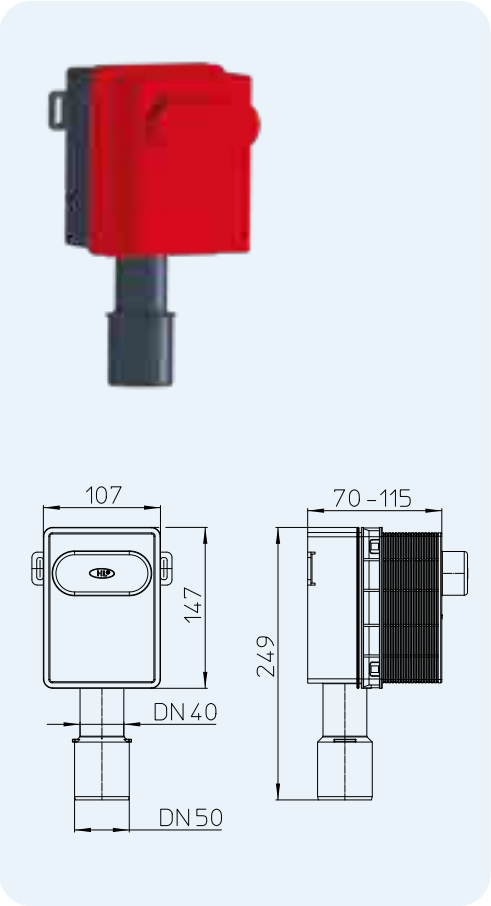

HL-br.	Dimenzija	Težina	EAN	Kom./Pak.
4000.0	DN40/50	244 g	+041619	10

HL4000.1 Umetak sifona sa jednostrukim priključkom za ugradbeno kućište HL4000.0
HL4000.2 Umetak sifona sa dvostrukim priključkom za ugradbeno kućište HL4000.0

Podaci

Protok	sa 1. priključkom: 0,5l/s sa 2. priključka: 0,5l/s
Materijal	PP
Priključak	HL4000.1: HL19 HL4000.2: 2x HL19 + 1x HL19.2
Standard	DIN 19541
Visina vodenog stupca	50 mm
Preporučeno za	HL4000.1 u kombinaciji sa HL4000.0 za jednu perilicu HL4000.2 u kombinaciji sa HL4000.0 za dvije perilice, odnosno perilicu i sušilicu
Dodatna informacija	sa integriranim povratnim osiguračem kod obje izvedbe i prozirnom pozadinom Pogledajte film o ugradnji na www.hl.at

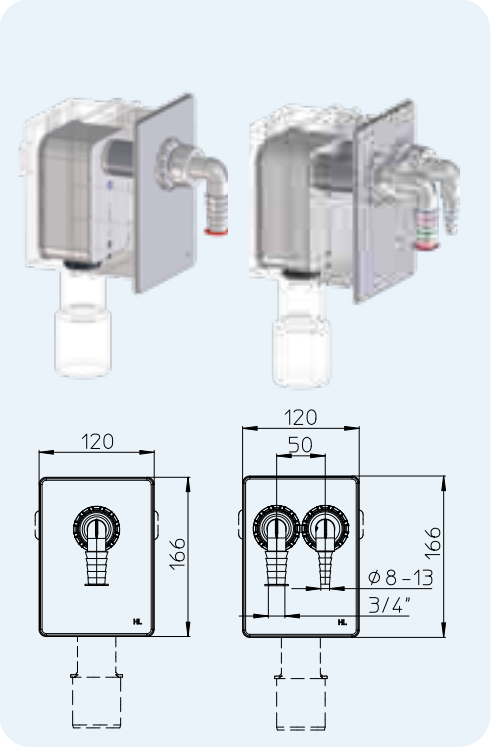

HL-Nr.	Dimenzija	Težina	EAN	Kom./Pak.
4000.1	-	265 g	+041633	1
4000.2	-	350 g	+041640	1

HL405 Ugradbeni sifon za perilice rublja sa integriranim priključkom vode

Podaci

Protok	0,38 l/s
Materijal	PE (Polietilen)/INOX/Mesing
Priključak	1" / 1/2"
Izlaz	DN40/50
Standard	DIN 19541, DIN 1988
Visina vodenog stupca u sifonu	50 mm
Preporučeno za	Ugradbeni sifon sa integriranim priključkom vode
Dodatna informacija	sa INOX-poklopcem, građevinskom zaštitom, 1/2" zidnom mesing pločicom i montažnom pločom

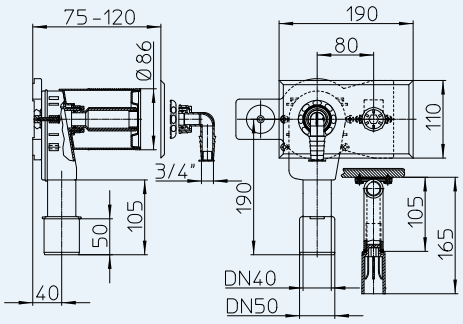

HL-br.	Dimenzija	Težina	EAN	Kom./Pak.
405	DN40/50	973 g	+504053	1

HL405E Ugradbeni sifon za perilice rublja sa integriranim priključkom vode i ugrađenom elektro utičnicom

Podaci

Protok	0,38 l/s
Materijal	PE (Polietilen)/INOX/Mesing
Priključak	1" / 1/2"
Izlaz	DN40/50
Standard	DIN 19541, DIN 1988
Visina vodenog stupca u sifonu	50 mm
Preporučeno za	Ugradbeni sifon sa integriranim priključkom vode i ugradnom elektro utičnicom
Dodatna informacija	sa INOX-poklopcem, građevinskom zaštitom, 1/2" zidnom mesing pločicom i montažnom pločom

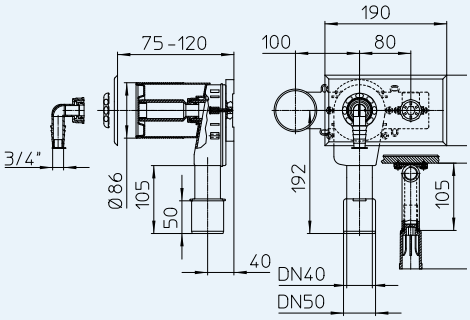

HL-br.	Dimenzija	Težina	EAN	Kom./Pak.
405E	DN40/50	1000 g	+504091	1

HL405ECO Ugradbeni sifon za perilice rublja sa mogućim priključkom vode

Podaci

Protok	0,38 l/s
Materijal	PE (Polietilen) / INOX
Priključak	1”
Izlaz	DN40/50
Standard	DIN 19541, DIN 1988
Visina vodenog stupca u sifonu	50 mm
Preporučeno za	Ugradbeni sifon sa montažnom pločom za idividualno pričvršćivanje zidne pločice
Dodatna informacija	sa INOX-poklopcem, građevinskom zaštitom i montažnom pločom

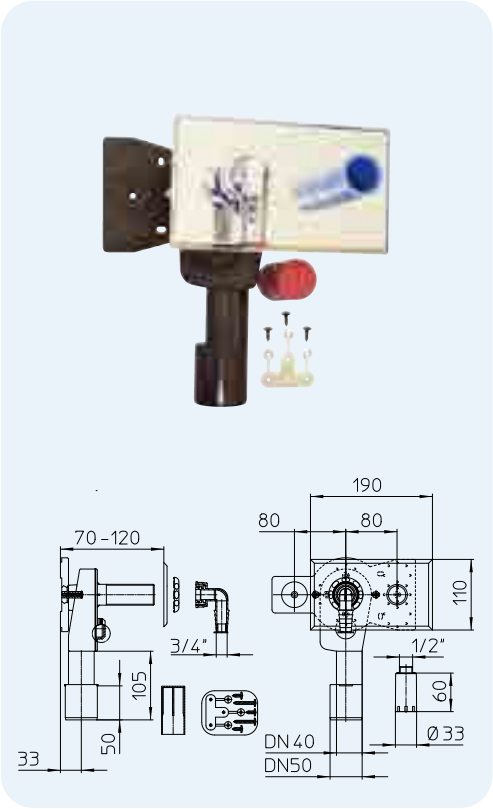

HL-br.	Dimenzija	Težina	EAN	Kom./Pak.
405ECO	DN40/50	443 g	+015672	5

HL406 Ugradbeni sifon za perilice rublja sa integriranim priključkom vode i slavinom

Podaci

Protok	0,38 l/s
Materijal	PE (Polietilen)/INOX/Mesing
Priključak	1” / 3/4”
Izlaz	DN40/50
Standard	DIN 19541, DIN 1988
Visina vodenog stupca u sifonu	50 mm
Preporučeno za	Ugradbeni sifon sa integriranim priključkom vode i slavinom
Dodatna informacija	sa INOX-poklopcem, građevinskom zaštitom, 1/2” mesing zidnom pločicom, montažnom pločom, slavinom sa nepovratnim osiguračem i dozračnikom

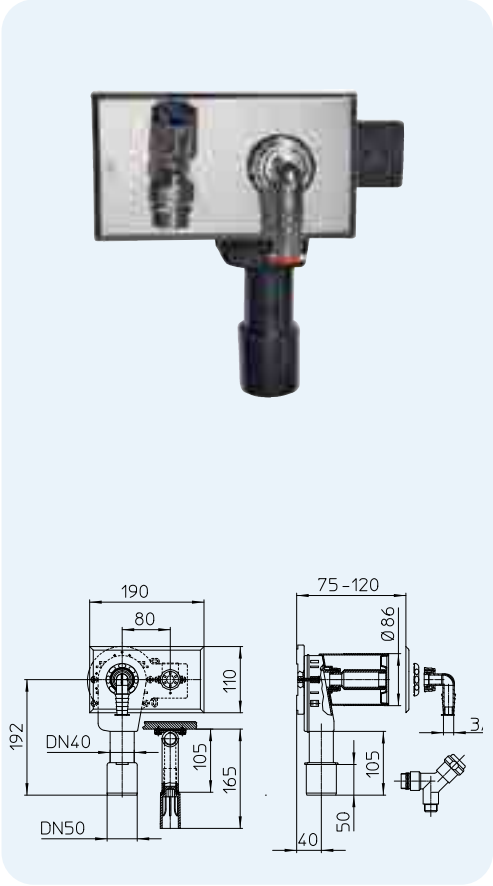

HL-br.	Dimenzija	Težina	EAN	Kom./Pak.
406	DN40/50	1075 g	+504060	1

HL406.2 Ugradbeni sifon za perilice rublja sa integriranim duplim priključkom vode i slavinama

Podaci

Protok	0,38 l/s
Materijal	PE (Polietilen)/INOX/Mesing
Priključak	1" / 2 x 3/4"
Izlaz	DN40/50
Standard	DIN 19541, DIN 1988
Visina vodenog stupca u sifonu	50 mm
Preporučeno za	Sifoniranje perilice rublja za energetski štedljive aparate sa priključkom hladne i tople vode
Dodatna informacija	sa INOX-poklopcem, građevinskom zaštitom, dvije 1/2" mesing zidne pločice, montažnom pločom, slavinom sa nepovratnim osiguračima i dozračnicima

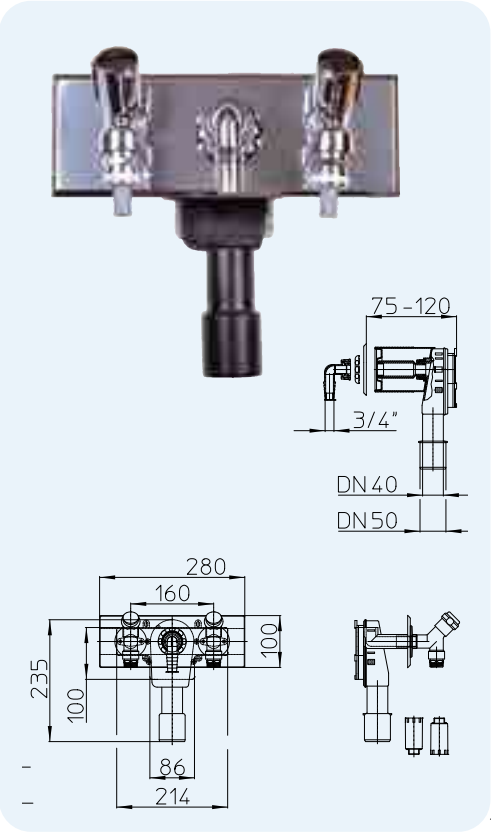

HL-br.	Dimenzija	Težina	EAN	Kom./Pak.
406.2	DN40/50	1931 g	+008247	1

HL406E Ugradbena kombinacija sifona za perilice rublja sa integriranom slavinom i elektro-utičnicom

Podaci

Protok	0,38 l/s
Materijal	PE (Polietilen)/INOX/Mesing
Priključak	1" / 3/4"
Izlaz	DN40/50
Standard	DIN 19541, DIN 1988
Visina vodenog stupca u sifonu	50 mm
Preporučeno za	Ugradbeni sifon sa slavinom i elektro-utičnicom
Dodatna informacija	sa INOX-poklopcem, građevinskom zaštitom, dvije 1/2" mesing zidne pločice, montažnom pločom, slavinom sa nepovratnim osiguračima i dozračnicima

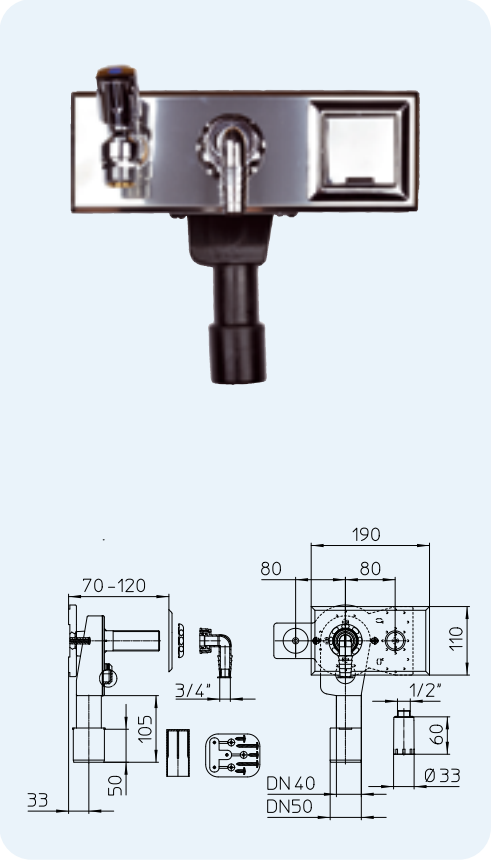

HL-br.	Dimenzija	Težina	EAN	Kom./Pak.
406E	DN40/50	1310 g	+504077	1

HL410 Nazidni sifon za perilice rublja

Podaci

Protok	0,38 l/s
Materijal	PE
Priključak	1”
Izlaz	DN40
Standard	DIN 19541
Visina vodenog stupca u sifonu	50 mm
Preporučeno za	Nazidni sifon
Dodatna informacija	sa bijelim poklopcem i pričvrsnom garniturom

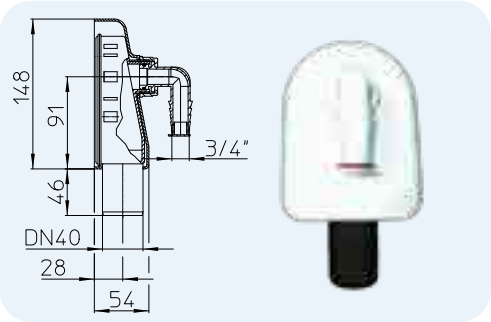

HL-br.	Dimenzija	Težina	EAN	Kom./Pak.
410	DN40	440 g	+504107	5

HL440 Ugradbeni sifon za perilice rublja sa mehaničkom blokadom mirisa

Podaci

Protok	0,33 l/s
Materijal	PP
Priključak	1”
Izlaz	DN40/50
Standard	DIN 19541
Visina vodenog stupca u sifonu	kuglasti zatvarač zadaha
Preporučeno za	Ugradbeni sifon sa malom ugradnom dubinom
Dodatna informacija	sa INOX-poklopcem

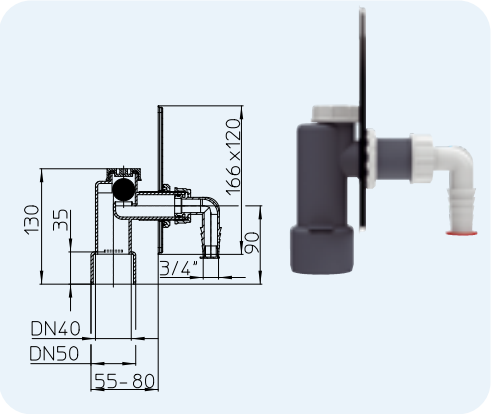

HL-br.	Dimenzija	Težina	EAN	Kom./Pak.
440	DN40/50	200 g	+504404	20

HL Sifoni za perilice rublja – Proizvodi – Pribor

HL2 Dupli priključak za perilice rublja sa nepovratnim osiguračima

Podaci

Protok	1 Priključak 0,28 l/s 2 Priključka po 0,23 l/s
Materijal	PP (Polipropilen)
Priključak	2 x 3/4”
Izlaz	1”
Preporučeno za	Dupli priključak
Dodatna informacija	sa integriranim nepovratnim osiguračima

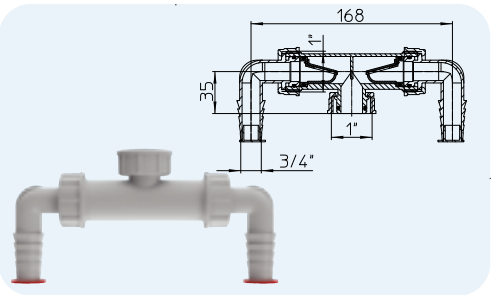

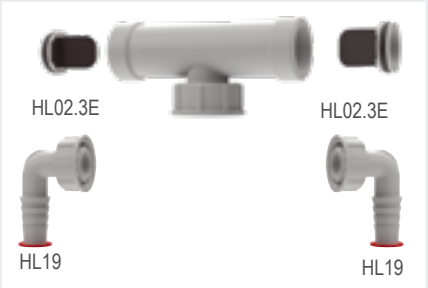

HL-br.	Dimenzija	Težina	EAN	Kom./Pak.
2	1” x 3/4”	85 g	+520022	10

HL2.0 Dupli priključak za perilice rublja sa nepovratnim osiguračima, plosnata brtva

Podaci

Protok	1 Priključak 0,28 l/s 2 Priključka po 0,23 l/s
Materijal	PP (Polipropilen)
Priključak	2 x 3/4”
Izlaz	1” ravno brtvljenje
Preporučeno za	Dupli priključak
Dodatna informacija	sa integriranim nepovratnim osiguračima

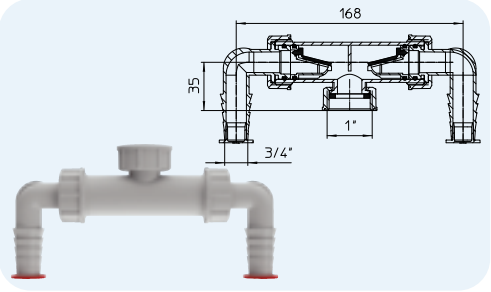

HL-br.	Dimenzija	Težina	EAN	Kom./Pak.
2.0	1” x 3/4”	80 g	+530021	1

HL2.1 Priključak za perilice rublja sa nepovratnim osiguračem i dozračnim ventilom

Podaci

Protok	0,28 l/s
Materijal	PP (Polipropilen)
Priključak	3/4”
Izlaz	1”
Preporučeno za	Spriječava odsisavanje odvodnog crijeva perilice rublja
Dodatna informacija	sa integriranim nepovratnim osiguračem i dozračnim ventilom

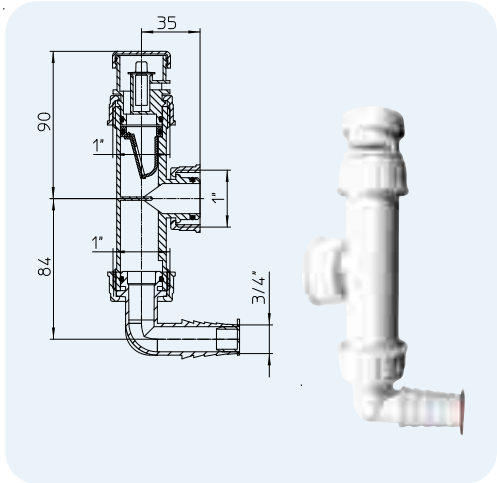

HL-br.	Dimenzija	Težina	EAN	Kom./Pak.
2.1	1” x 3/4”	65 g	+5320213	1

HL2.2 Dvostruki priključak za perilicu rublja i sušilicu rublja sa zaštitom od povratnog toka

Podaci

Protok	0,14 l/s
Materijal	PP
Priključak	1 x 3/4” 1 x Ø 8-13mm
Izlaz	1”
Preporučeno za	Rješavanje problema dvostrukog priključka
Zusatzinformation	sa integriranim nepovratnim ventilima

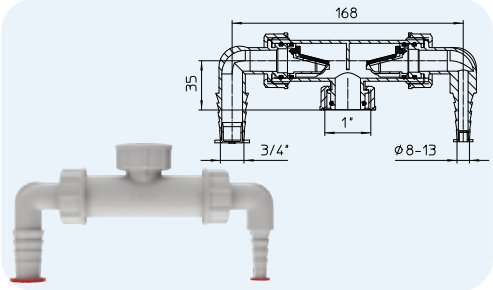

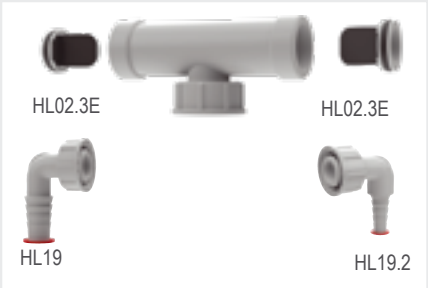

HL-br.	Dimenzija	Težina	EAN	Kom./Pak.
2.2	1 x 3/4” & 1 x Ø 8-13mm	85 g	+002283	10

HL17 Univerzalni prijelazni komad

Podaci

Materijal	PP (Polipropilen)
Priključak	3/4”
Izlaz	6/4”/DN40
Preporučeno za	Prijelaz sa crijeva na utični odnosno navojni spoj

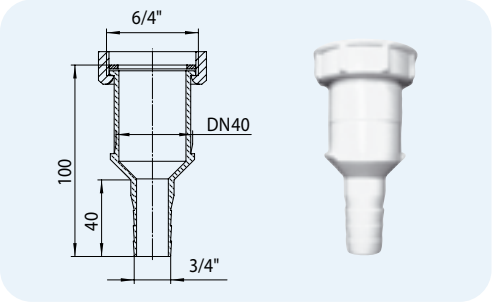

HL-br.	Dimenzija	Težina	EAN	Kom./Pak.
17	6/4” x DN40 x 3/4”	35 g	+500178	1

HL18 Univerzalno prijelazno koljeno

Podaci

Materijal	PP (Polipropilen)
Priključak	3/4”
Izlaz	6/4”
Preporučeno za	Prijelaz sa crijeva na navojni spoj

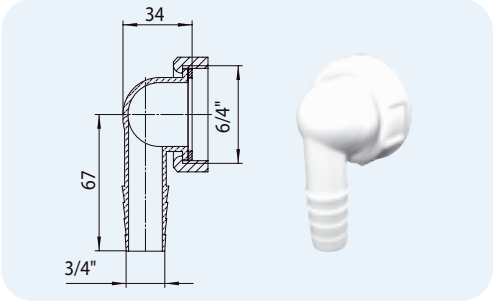

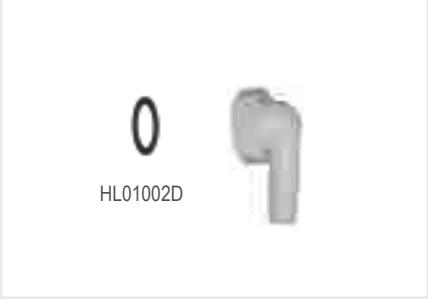

HL-br.	Dimenzija	Težina	EAN	Kom./Pak.
18	6/4” x 3/4”	25 g	+500185	1

HL19... Priključno koljeno za perilice rublja

Podaci

Materijal	PP (Polipropilen)
Priključak	HL19, HL19.0, HL19.C: 3/4” HL19.2: Ø 8 – 13 mm
Izlaz	1”
Preporučeno za	Priključni spoj na sifon za perilice rublja
Dodatna informacija	O-Ring brtva, osim kod HL19.0

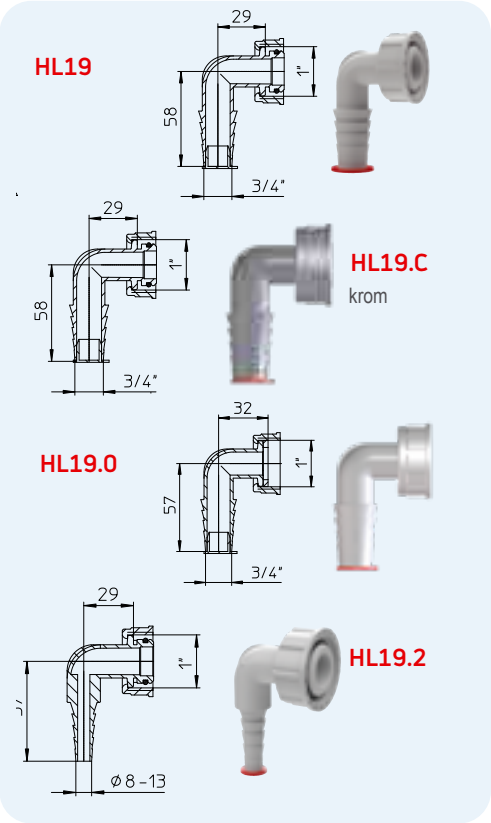

HL-br.	Dimenzija	Težina	EAN	Kom./Pak.
19	1” x 3/4”	18 g	+100194	10
19.C	1” x 3/4”	18 g	+190041	1
19.0	1” x 3/4”	18 g	+112197	1
19.2	1” x 8 – 13 mm	15 g	+001927	1

HL405B Montažna šina za nadzidne instalacijske sisteme

Podaci

Materijal	Pocinčani čelik
Preporučeno za	za HL44, HL405(E)(ECO) i HL406(E)(.2)

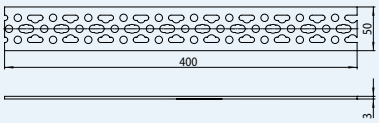

HL-br.	Dimenzija	Težina	EAN	Kom./Pak.
405B	50 x 400 mm	965 g	+504084	1

HL420 Navojni produžetak

Podaci

Materijal	PP (Polipropilen)
Priključak	1”
Izlaz	1”
Preporučeno za	Navojni produžetak za sve HL-sifone za perilice rublja

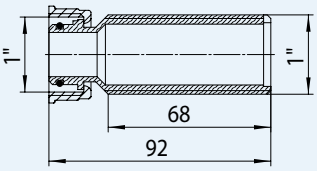

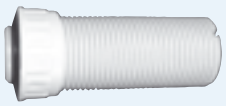

HL-br.	Dimenzija	Težina	EAN	Kom./Pak.
420	1”	20 g	+504206	1

HL421 Utični navojni produžetak

Podaci

Materijal	PP (Polipropilen)
Priključak	1”
Preporučeno za	bezrubni nastavak navoja sifona za sve HL-sifone za perilice rublja osim HL406, HL406.2, HL406E, HL410, HL440

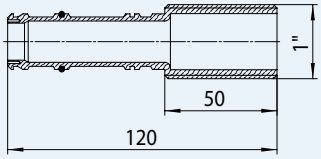

HL-br.	Dimenzija	Težina	EAN	Kom./Pak.
421	1”	25 g	+421008	1